Solarlamp

XSolar GL-S

zilver
EAN 4007841 671211
art.nr. 671211
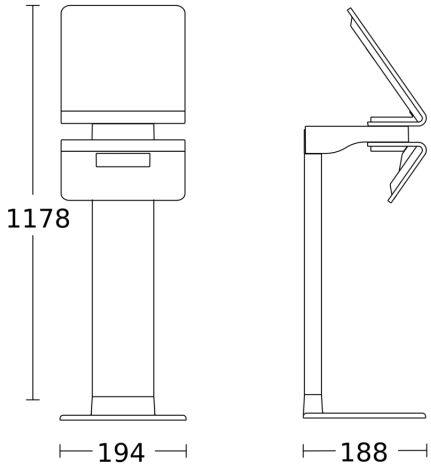
Maten